FUNDAMENTY BASENU PŁYWACKIEGO

BETON SZCZELNY W8
Poziomy poszczególnych elementów konstrukcyjnych podano w stosunku do poziomu plaży (poziom plaży 0.00)
Poziom plaży w stosunku do poziomu 0,00 budynku wynosi -0,02

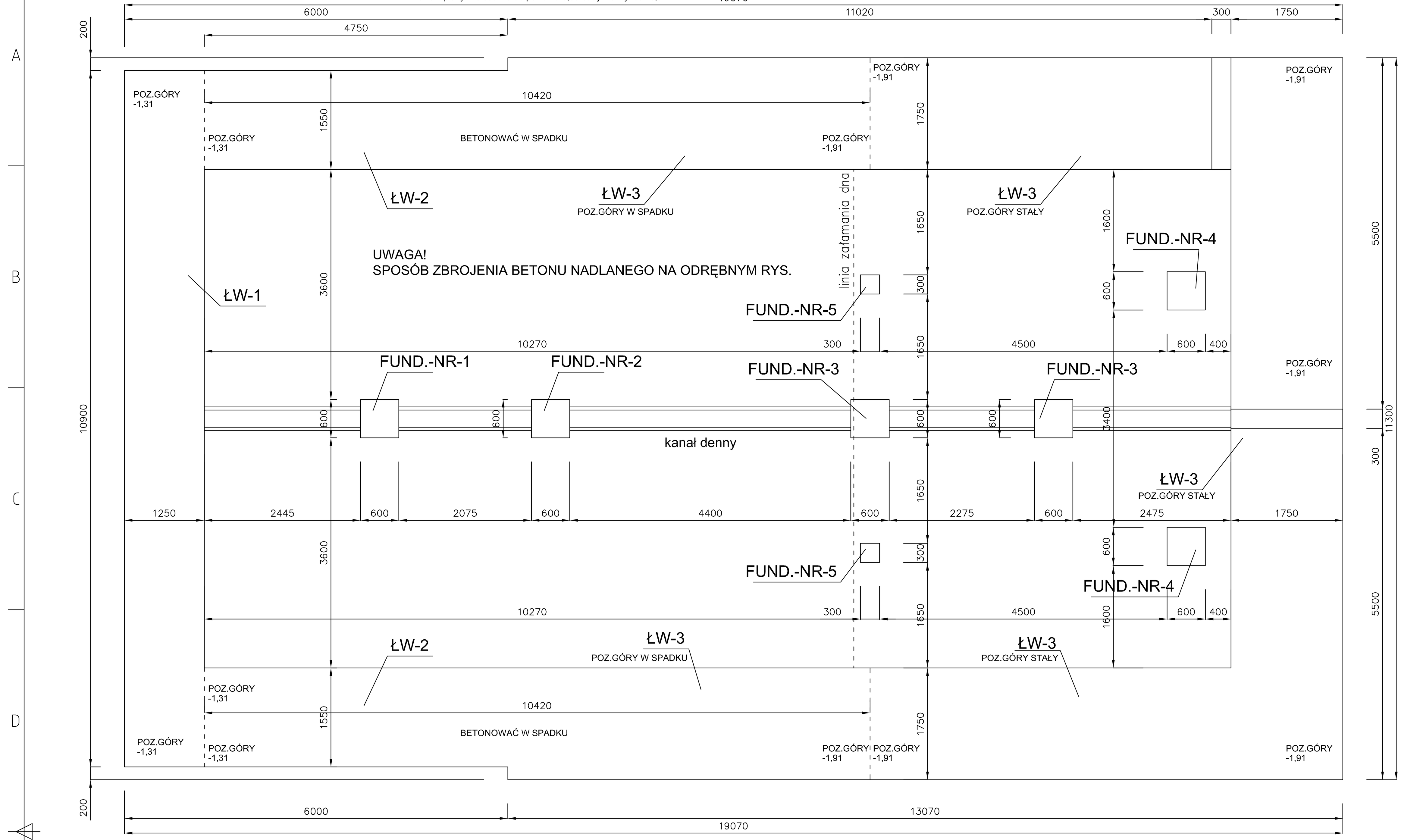

ZBROJENIE ŁW-1 = 10,90 mb

RYS. PRZEDSTAWIA SPOSÓB ZBROJENIA 1mb ŁAWY.

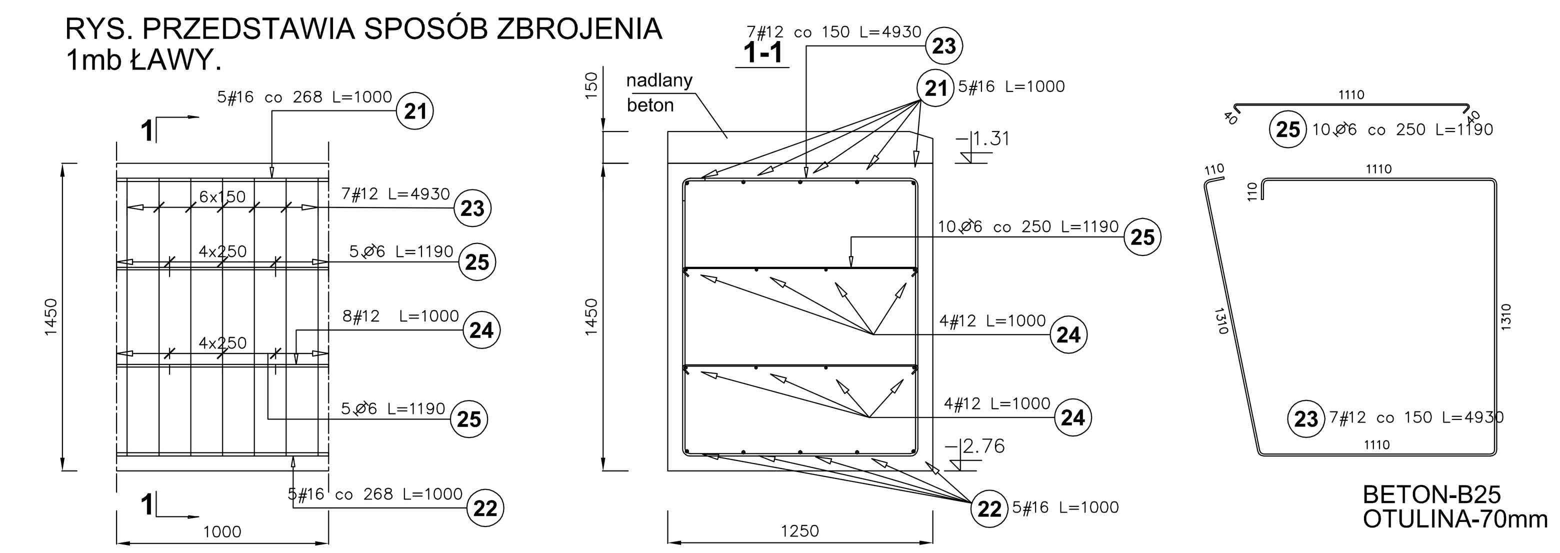

BETON-B25
OTULINA-70mm

Poz.	Stal ∅ A–I	Stal # A–III	Długość (mm)	Liczba w elemencie	Liczba elementów	Liczba ogółem	Długość łączna (m) A–I ∅ 6	A–III # 12	A–III # 16
21		16	1000	5	11	55			55,00
22		16	1000	5	11	55			55,00
23		12	4930	7	11	77		379,61	
24		12	1000	8	11	88		88,00	
25	6		1190	10	11	110	130,90		
Długość wg średnic (m)							130,90	467,61	110,00
Masa 1 m pręta (kg/m)							0,22	0,89	1,58
Masa łączna wg średnic (kg)							29,06	415,24	173,80
Masa łączna wg gatunku stali (kg)							29,06	589,04	
Ogółem (kg)							618,10		

ZBROJENIE ŁW-2 x 2 szt.

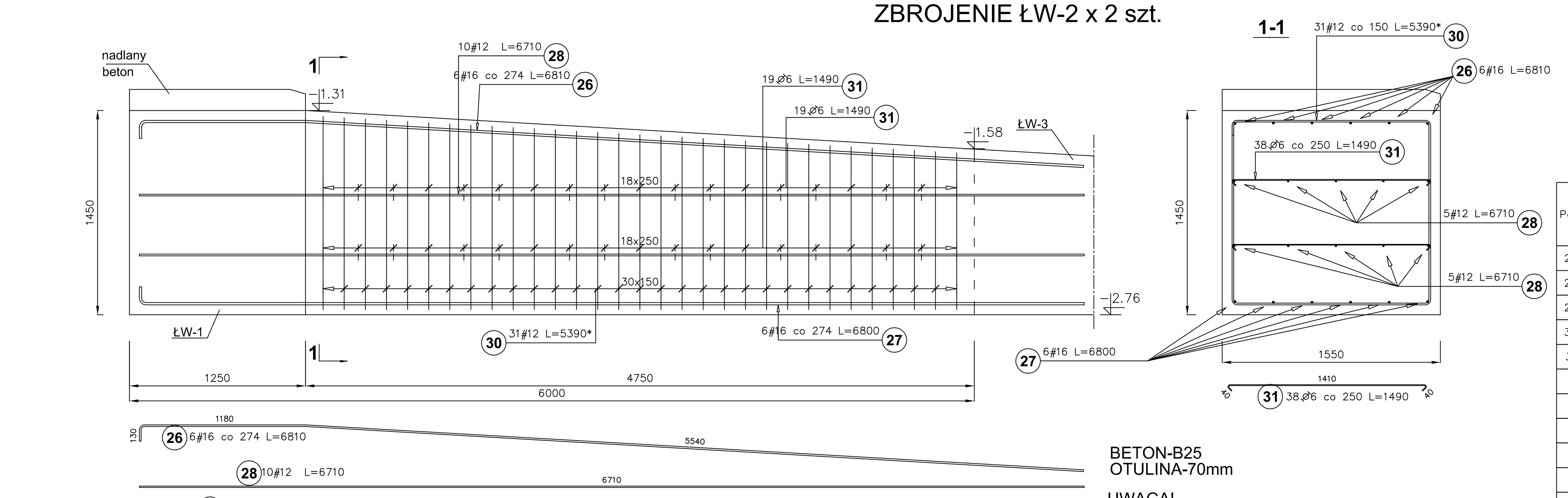

BETON-B25
OTULINA-70mm

UWAGA!
Pręty dopasowac do spadku ławy wg wytycznych archit.

Poz.	Stal ∅ A–I	Stal # A–III	Długość (mm)	Liczba w elemencie	Liczba elementów	Liczba ogółem	Długość łączna (m) A–I ∅ 6	A–III # 12	A–III # 16
26		16	6810	6	2	12			81,72
27		16	6800	6	2	12			81,60
28		12	6710	10	2	20		134,20	
30		12	5390 *	31	2	62		334,18	
31	6		1490	38	2	76	113,24		
Długość wg średnic (m)							113,24	468,38	163,32
Masa 1 m pręta (kg/m)							0,22	0,89	1,58
Masa łączna wg średnic (kg)							25,14	415,92	258,05
Masa łączna wg gatunku stali (kg)							25,14	673,97	
Ogółem (kg)							699,11		

* Średnia długość

ZBROJENIE FUND.-NR-1

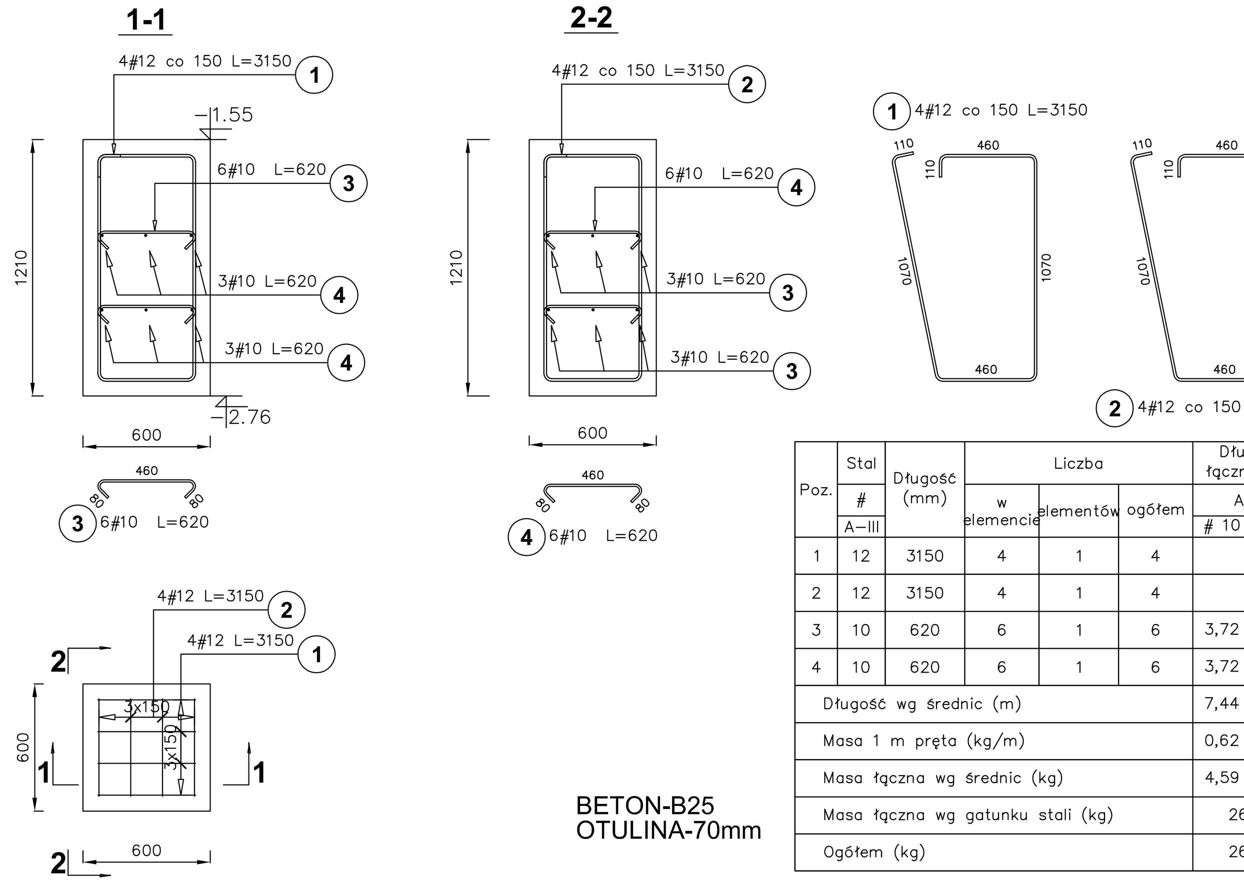

BETON-B25
OTULINA-70mm

Poz.	Stal # A–III	Długość (mm)	Liczba w elemencie	Liczba elementów	Liczba ogółem	Długość łączna (m) A–III # 10	# 12
1	12	3150	4	1	4		12,60
2	12	3150	4	1	4		12,60
3	10	620	6	1	6	3,72	
4	10	620	6	1	6	3,72	
Długość wg średnic (m)						7,44	25,20
Masa 1 m pręta (kg/m)						0,62	0,89
Masa łączna wg średnic (kg)						4,59	22,38
Masa łączna wg gatunku stali (kg)						26,97	
Ogółem (kg)						26,97	

ZBROJENIE FUND.-NR-3 x 2 szt.

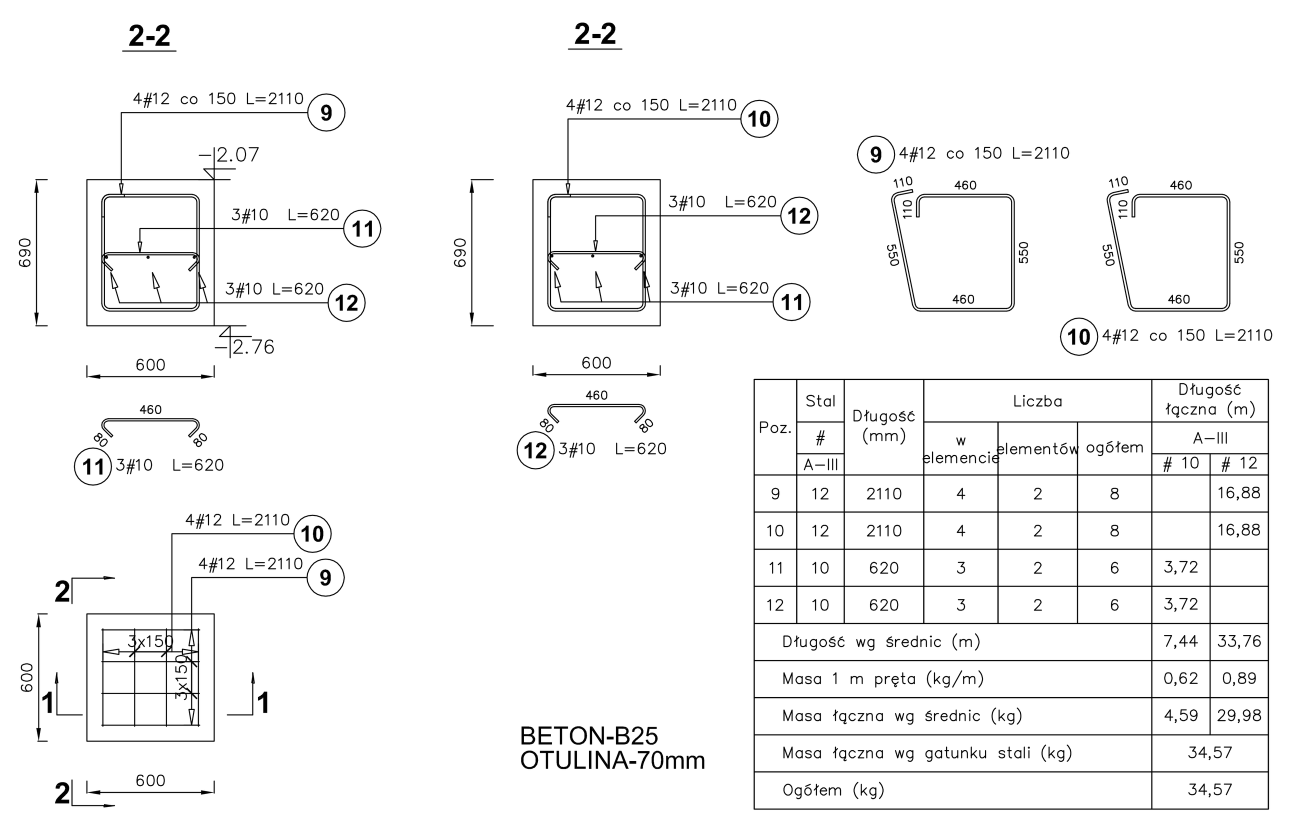

BETON-B25
OTULINA-70mm

Poz.	Stal # A–III	Długość (mm)	Liczba w elemencie	Liczba elementów	Liczba ogółem	Długość łączna (m) A–III # 10	# 12
9	12	2110	4	2	8		16,88
10	12	2110	4	2	8		16,88
11	10	620	3	2	6	3,72	
12	10	620	3	2	6	3,72	
Długość wg średnic (m)						7,44	33,76
Masa 1 m pręta (kg/m)						0,62	0,89
Masa łączna wg średnic (kg)						4,59	29,98
Masa łączna wg gatunku stali (kg)						34,57	
Ogółem (kg)						34,57	

ZBROJENIE FUND.-NR-2

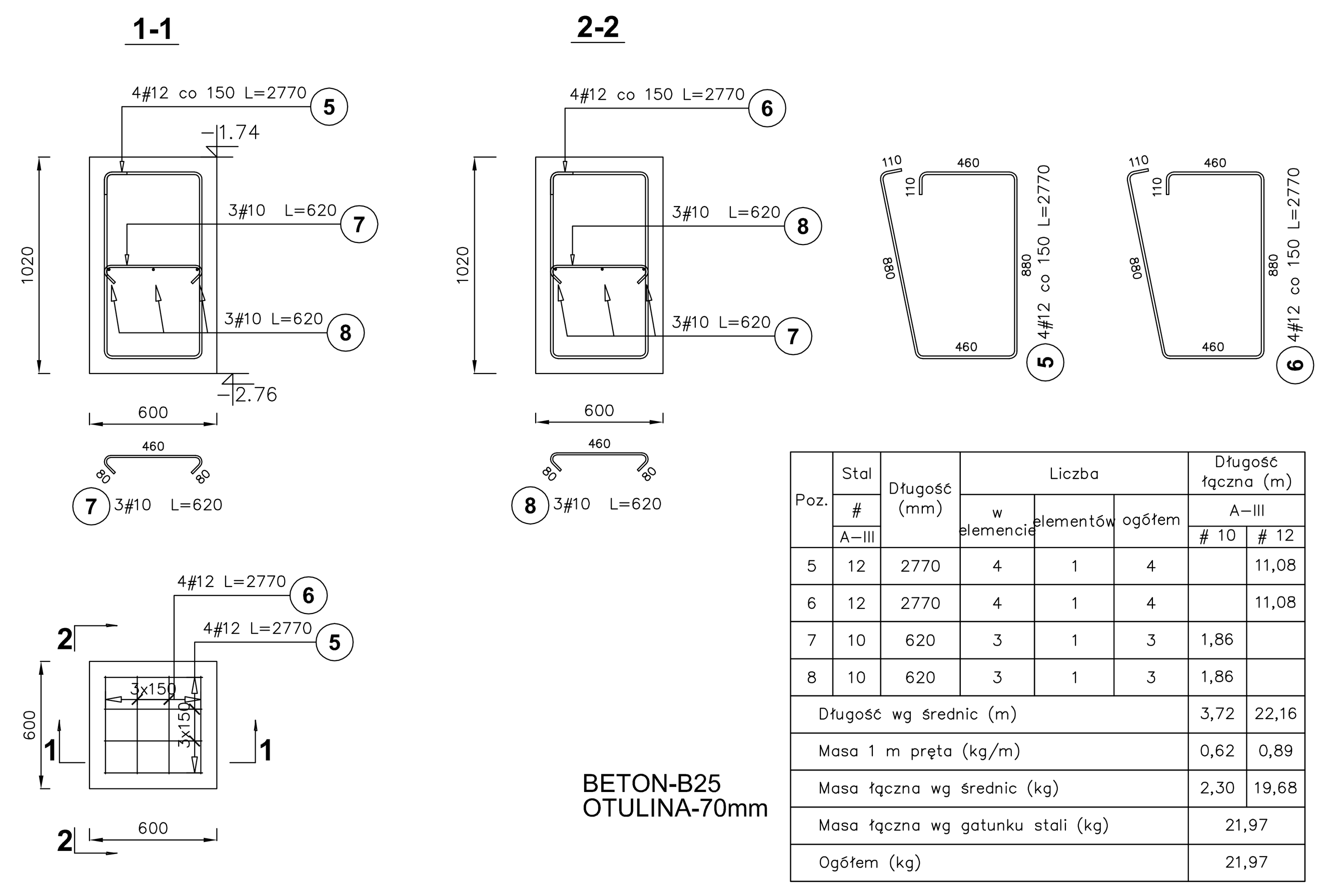

BETON-B25
OTULINA-70mm

Poz.	Stal # A–III	Długość (mm)	Liczba w elemencie	Liczba elementów	Liczba ogółem	Długość łączna (m) A–III # 10	# 12
5	12	2770	4	1	4		11,08
6	12	2770	4	1	4		11,08
7	10	620	3	1	3	1,86	
8	10	620	3	1	3	1,86	
Długość wg średnic (m)						3,72	22,16
Masa 1 m pręta (kg/m)						0,62	0,89
Masa łączna wg średnic (kg)						2,30	19,68
Masa łączna wg gatunku stali (kg)						21,97	
Ogółem (kg)						21,97	

ZBROJENIE FUND.-NR-4 x 2 szt.

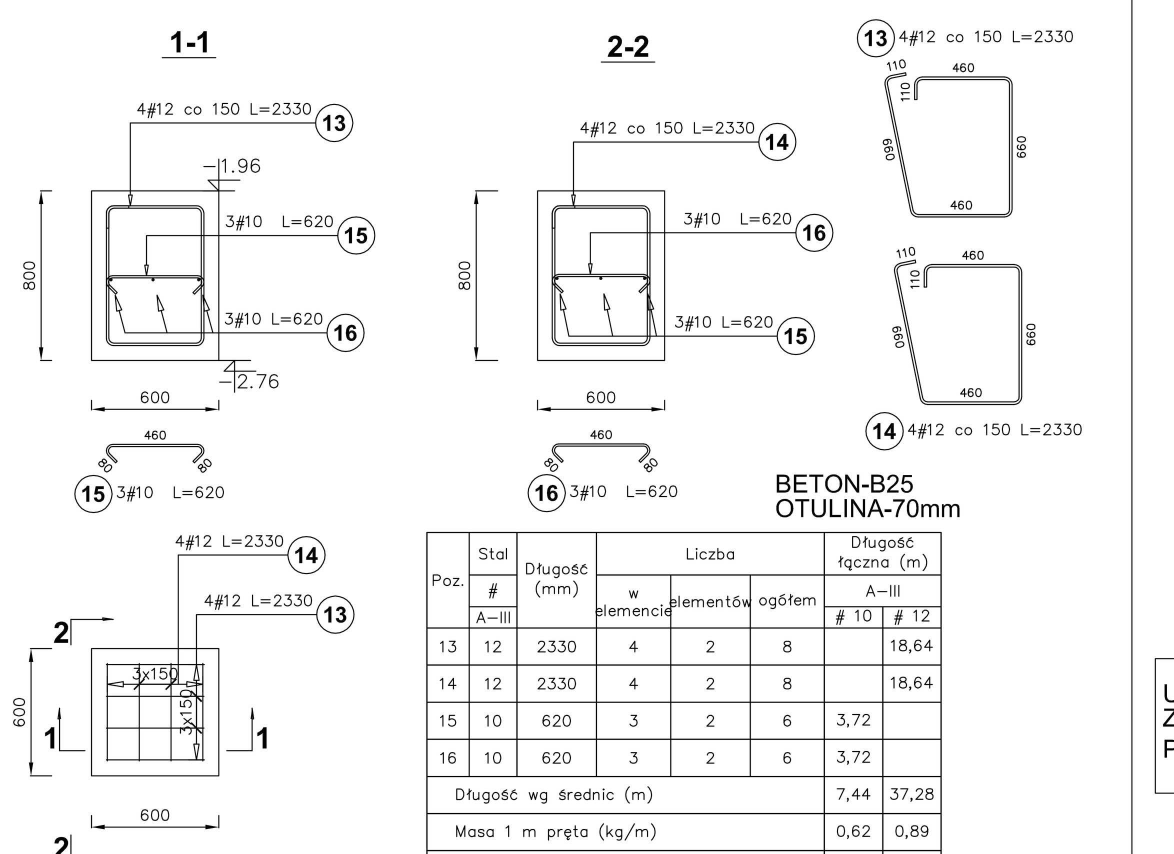

BETON-B25
OTULINA-70mm

Poz.	Stal # A–III	Długość (mm)	Liczba w elemencie	Liczba elementów	Liczba ogółem	Długość łączna (m) A–III # 10	# 12
13	12	2330	4	2	8		18,64
14	12	2330	4	2	8		18,64
15	10	620	3	2	6	3,72	
16	10	620	3	2	6	3,72	
Długość wg średnic (m)						7,44	37,28
Masa 1 m pręta (kg/m)						0,62	0,89
Masa łączna wg średnic (kg)						4,59	33,10
Masa łączna wg gatunku stali (kg)						37,70	
Ogółem (kg)						37,70	

ZBROJENIE FUND.-NR-5 x 2 szt.

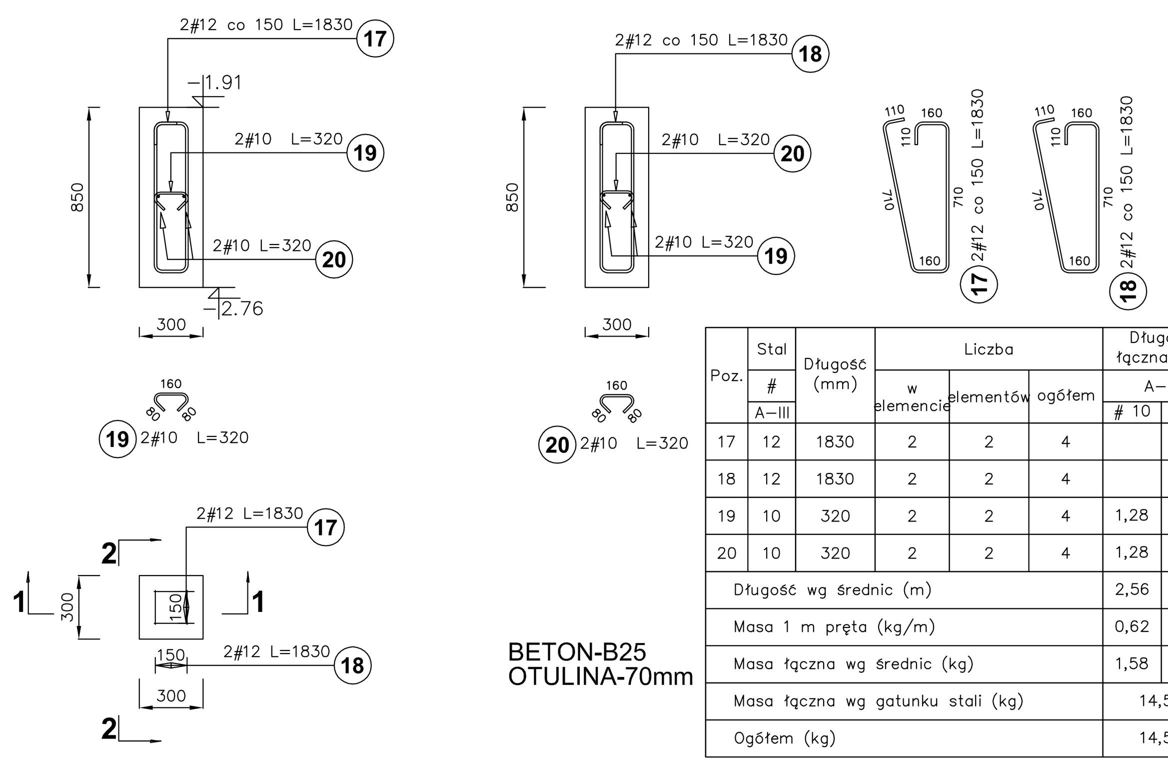

BETON-B25
OTULINA-70mm

Poz.	Stal # A–III	Długość (mm)	Liczba w elemencie	Liczba elementów	Liczba ogółem	Długość łączna (m) A–III # 10	# 12
17	12	1830	2	2	4		7,32
18	12	1830	2	2	4		7,32
19	10	320	2	2	4	1,28	
20	10	320	2	2	4	1,28	
Długość wg średnic (m)						2,56	14,64
Masa 1 m pręta (kg/m)						0,62	0,89
Masa łączna wg średnic (kg)						1,58	13,00
Masa łączna wg gatunku stali (kg)						14,58	
Ogółem (kg)						14,58	

ZBROJENIE ŁW-3 = 37,60 mb

RYS. PRZEDSTAWIA SPOSÓB ZBROJENIA 1mb ŁAWY.

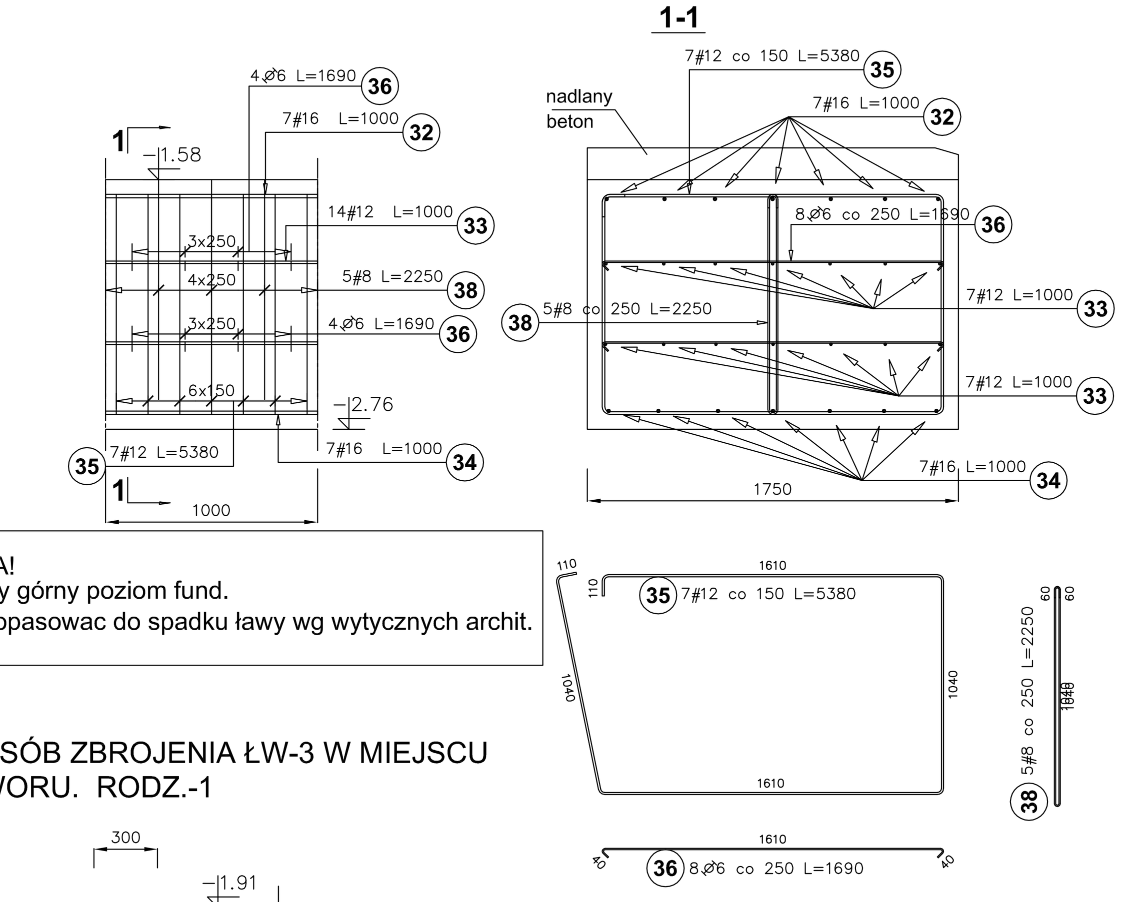

UWAGA!
Zmienny górny poziom fund.
Pręty dopasowac do spadku ławy wg wytycznych archit.

SPOSÓB ZBROJENIA ŁW-3 W MIEJSCU OTWORU. RODZ.-1

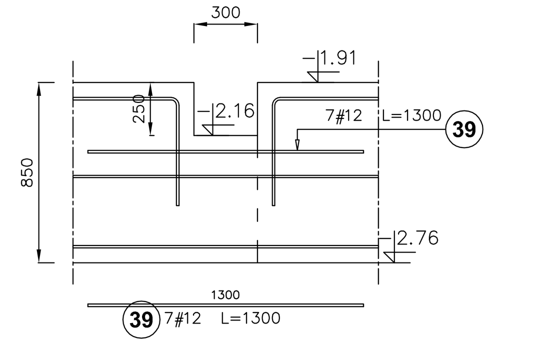

SPOSÓB ZBROJENIA ŁW-3 W MIEJSCU OTWORU. RODZ.-2

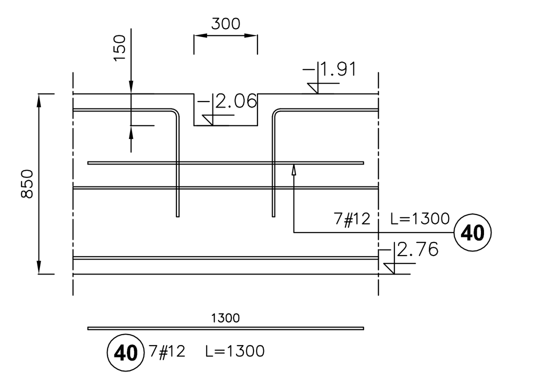

BETON-B25
OTULINA-70mm

Poz.	Stal ∅ A–I	Stal # A–III	Długość (mm)	Liczba w elemencie	Liczba elementów	Liczba ogółem	Długość łączna (m) A–I ∅ 6	A–III # 8	A–III # 12	A–III # 16
32		16	1000	7	38	266				266,00
33		12	1000	14	38	532			532,00	
34		16	1000	7	38	266				266,00
35		12	5380	7	38	266			1431,08	
36	6		1690	8	38	304	513,76			
38		8	2250	5	38	190		427,50		
39		12	1300	7	1	7			9,10	
40		12	1300	7	1	7			9,10	
Długość wg średnic (m)							513,76	427,50	1981,28	532,00
Masa 1 m pręta (kg/m)							0,22	0,40	0,89	1,58
Masa łączna wg średnic (kg)							114,05	168,86	1759,38	840,56
Masa łączna wg gatunku stali (kg)							114,05	2768,80		
Ogółem (kg)							2882,85			

Biuro Projektowe
39-200 Debica
ul. Powstania styczniowego 4
tel.-fax 014 813565

Park Sportu, Rekreacji i Inicjatyw Gospodarczych "Stara Kotłownia" w Rejowcu Fabrycznym.
LOKALIZACJA: Rejowiec Fabryczny,ul.Wschdonia,dz.nr33/6,34/1,34/3,34/5,34/11,34/12,35/4, 35/6,35/7,36/4,36/5,36/2,35/5
INWESTOR: Miasto Rejowiec Fabryczny, ul. Lubelska 16, 22-170 Rejowiec Fabryczny

Zbrojenie fund. basenu pływackiego.

PROJEKTOWAŁ:	DARIUSZ KLIMCZYK	MGR INŻ.	ANB.V.7342-70/93
OPRACOWAŁ:	AGNIESZKA JURCZYK	MGR INŻ	
SPRAWDZIŁ:	JERZY OLESIAK	MGR INŻ.	GP-2-8346-76/90

maj 2010
KW-20
KONSTRUKCJA — PROJEKT WYKONAWCZY — SKALA: 1:25/50

wszelkie zmiany uzgadniac z projektantem